MANUALE PER L'UTENTE

MV-7HQ-S
MV-10HQ-S

Monitor LCD per veicoli con quad e rilevazione umana

Descrizione prodotto

Questi monitor sono monitor LCD espressamente realizzati per l'installazione su veicoli. Sono muniti di connettori aviation per collegare con un solo cavo le nostre telecamere per veicoli con questo tipo di connettore.





Contenuto della confezione

- Monitor con staffa
- Cavo per connessioni
- Telecomando a infrarossi

Telecamere compatibili

Il monitor è compatibile con tutte le telecamere analogiche in formato CVBS tradizionale. Inoltre è possibile anche collegare telecamere analogiche in alta risoluzione AHD 720P e 1080P.
Nel menu delle impostazioni è possibile impostare il formato video delle telecamere. Il formato di fabbrica è AHD 1080P
ATTENZIONE – Il formato video è comune a tutti e 4 i canali per cui non è possibile usare contemporaneamente telecamere con segnali video differenti.

Montaggio

Il monitor è munito di una staffa orientabile per il montaggio a tavolo, parete o soffitto.
Agendo sulle manopole laterali è possibile regolare l'inclinazione dello schermo.
All'occorrenza è possibile rimuovere la staffa se si preferisce il montaggio a filo superficie.



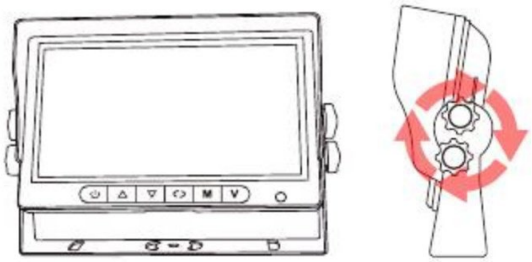

Connessioni

Il monitor viene fornito con un cavo di collegamento da collegarsi al connettore multipolare che fuoriesce dal monitor stesso.
All'altra estremità del cavo vi sono i connettori per collegare il sistema.

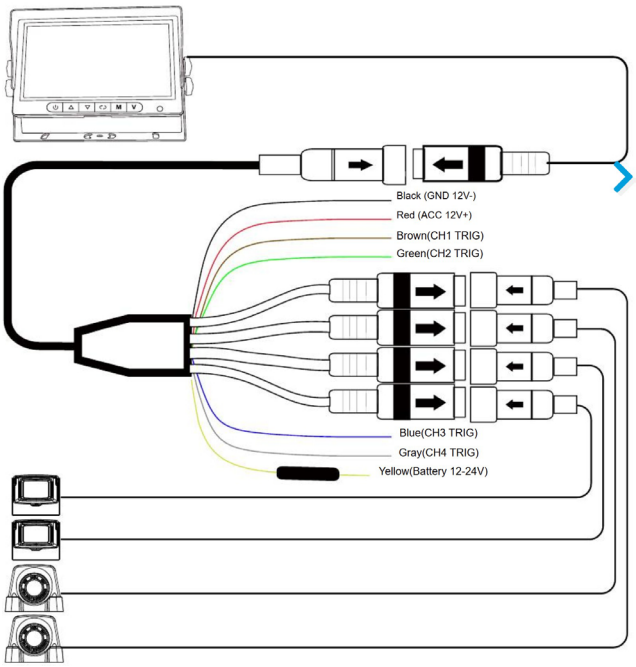



A – MONITOR – Il connettore multipolare si collega al cavo che fuoriesce dal monitor
B – TELECAMERE – Il monitor è dotati di 4 connettori aviation per collegare fino a 4 telecamere con gli appositi cavi aviation già pronti da acquistare a parte, nella lunghezza necessaria. Questa connessione riceve il video dalla telecamera e fornisce contemporaneamente alimentazione alla telecamera. Il monitor può mostrare una sola telecamera per volta oppure tutte le telecamere insieme con diverse opzioni di layout.
C - ALIMENTAZIONE – Il monitor si alimenta in corrente continua con tensione da 10 a 36VDC. Si può quindi usare sia su veicoli con batteria a 12V che 24V.
Il negativo si collega al cavo nero GND e il positivo al cavo giallo 12-24V. E' poi presente un cavo ACC da collegarsi alla centralina del veicolo a un uscita che fornisca tensione solo a veicolo accesso. In questo modo il monitor si accenderà automaticamente all'accensione del mezzo.
Se non usi il monitor su un veicolo devi applicare il positivo sia sul cavo 12-24 sia sul cavo ACC perché il monitor si accenda.
D – TRIGGER - Sono anche presenti altri cavi colorati (normalmente uno per canale). Ciascuno di questi, se collegato a positivo 12VDC porta a pieno schermo sul monitor il canale corrispondente. Questo risulta utile per cambiare inquadratura automaticamente senza dover premere nessun pulsante; ad esempio quando si passa da guida normale alla retromarcia. Nei veicoli il segnale 12VDC si può prelevare dalla centralina del mezzo scegliendo le uscite che si attivano nelle diverse situazioni del mezzo.

SD card

Il monitor è in grado di registrare su una SD card, sia in marcia che durante la sosta. Puoi inserire una SD card nello slot laterale, oppure una micro SDcard con adattatore SD. Il monitor supporta memorie SD fino a 32GB, in grado di contenere fino a 40 ore di registrazione continua di una telecamera.
Se ti occorre maggior capacità puoi usare SD card superiori, anche fino a 512GB ma potrai riprodurre i file video solo da computer, non direttamente sul monitor.
Dopo avere inserito la scheda occorre formattarla nel menu di configurazione per poterla utilizzare.

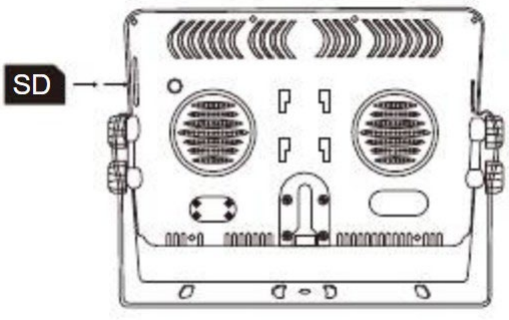

Il monitor salva file video in formato .TS facilmente riproducibili con qualsiasi player. Un file dalla durata di 5 minuti occupa mediamente meno di 100 MB.

Telecomando

Il monitor si controlla con la tastiera frontale ma è anche disponibile un telecomando

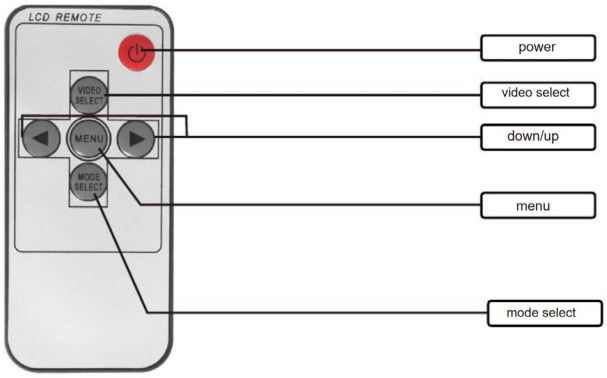

Pulsantiera frontale MV-7HQ-S



A- Accensione e spegnimento
B- Tasto EXIT da usare nel menu
C- Spostamento alto/sinistra da usare nel menu
D- Accedi a Menu
E- Spostamento basso/destra da usare nel menu
F- Porta a pieno schermo le telecamere 1,2,3,4 in sequenza a ogni pressione

Pulsantiera frontale MV-10HQ-S



A. Tasto ENTER da usare nelle voci di menu
B. Porta a pieno schermo le telecamere 1,2,3,4 in sequenza a ogni pressione
C. Spostamento alto/sinistra da usare nel menu
D. Accedi a Menu e tasto EXIT da usare nel menu
E. Spostamento basso/destra da usare nel menu
F. Accensione e spegnimento

Utilizzo del monitor

Il monitor si accende automaticamente se è presente 12V+ sul cavo giallo e sul cavo rosso. Premere il tasto di accensione/spegnimento per accendere o spegnere il monitor con veicolo in funzione.
Premere il tasto di selezione canali per visualizzare l'ingresso video 1,2,3,4 e una visualizzazione multipla (2,3,4 finestre configurabili nel menu di configurazione).



Menu di configurazione

Premere il pulsante MENU per accedere al menu di programmazione.

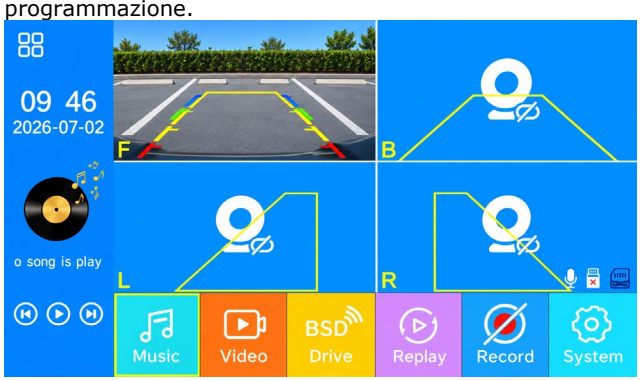

MUSIC/VIDEO – Funzioni non abilitate su questi modelli
DRIVE BSD (blind spot detection) – Area per regolare le funzioni di rilevazione intelligente e di antifurto (vedi in seguito)
REPLAY – Riproduzione file registrati su SD card (vedi in seguito)
RECORD – Arresta e avvia la registrazione su SD card
SYSTEM – Apre menu impostazioni (vedi in seguito)

AREE DI RILEVAZIONE: Il monitor mostra in sovrimpressione le aree di rilevazione intelligente di ogni telecamera sotto forma di riquadri gialli. Se non usi la rilevazione intelligente puoi disabilitarla nella configurazione e i riquadri gialli non appariranno.

BSD DRIVE

Questi monitor sono dotati di rilevazione intelligente in grado di rilevare persone e/o veicoli e avvertire il guidatore.

Nella sezione BSD (blind spot detection) imposti le funzioni di rilevazione intelligente e antifurto

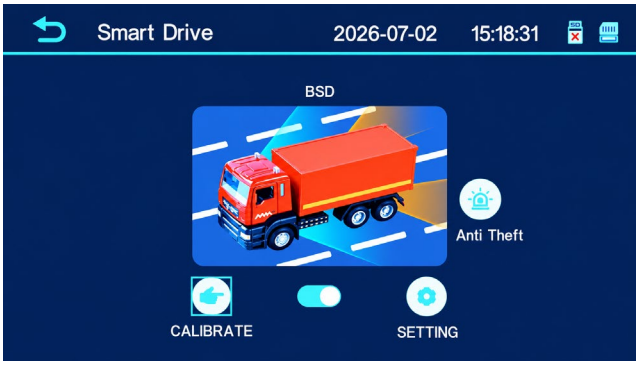

CALIBRATE
Per ogni telecamera puoi disegnare l'area di rilevazione sulla quale opererà la rilevazione intelligente di persone e/o veicoli.

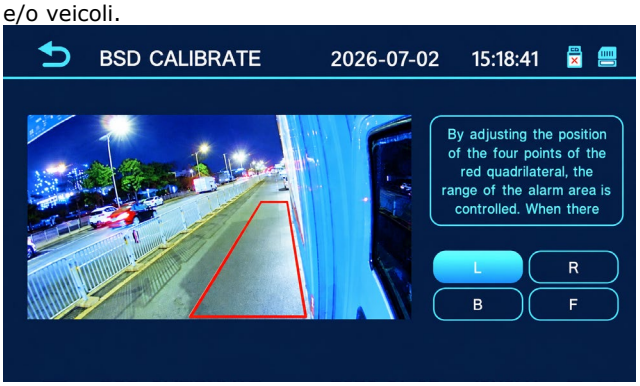

SETTING
Impostazioni della rilevazione intelligente di persone e veicoli

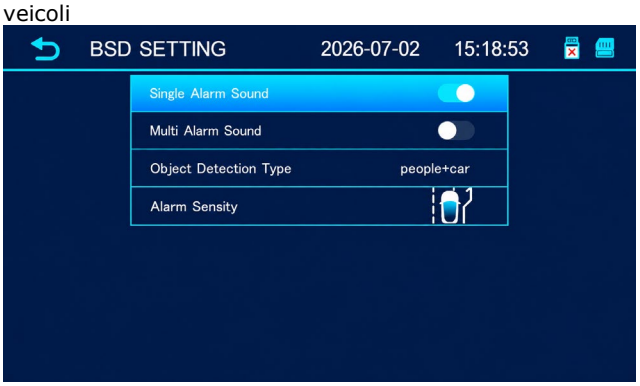

SINGLE ALARM SOUND – Mostra indicazione a video in caso di rilevazione
MULTI ALARM SOUND – Emette un messaggio sonoro di avvertimento in caso di rilevazione
OBJECT DETECTION TYPE – Puoi rilevare solo persone, solo veicoli, oppure sia persone che veicoli
ALARM SENSITIVITY – Regola la sensibilità della rilevazione.

ANTITHEFT
Puoi impostare delle funzioni antifurto che funzionano a veicolo fermo, durante la sosta.



INTERVAL RECORD – Quando il monitor è spento continuerà a registrare per il tempo impostato con un limitato consumo di memoria (1 frame/sec)
ANTITHEFT – Imposta il lato del mezzo dove si trova il serbatoio per rilevare presenze in quella zona
ALARM SENSITIVITY – Imposta la sensibilità della rilevazione

REPLAY

Qui puoi rivedere le registrazioni archiviate nella sd card



SYSTEM

Nel pulsante SYSTEM puoi configurare tutte le opzioni del monitor

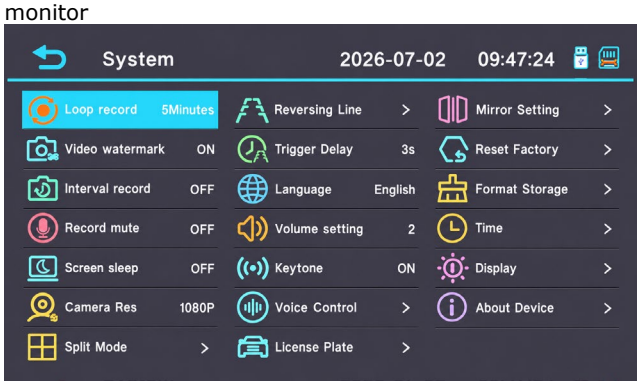

LOOP RECORD – Imposta la durata dei singoli file nella registrazione video (3/5 minuti)
VIDEO WATERMARK – Abilita la sovrimpressione di dati identificativi nella registrazione video
INTERVAL RECORD – Quando il veicolo si spegne il monitor può continuare a registrare con finalità di sicurezza, registrando solamente un frame al secondo per risparmiare memoria. Qui puoi impostare la durata di questa registrazione time-lapse: OFF,1,12,24 ore.
RECORD MUTE – Abilita la registrazione dell'audio
SCREEN SLEEP – Imposta lo spegnimento automatico dello schermo dopo un certo tempo di inattività.
CAMERA RES – Imposta la risoluzione video delle telecamere utilizzate: AHD 1080P, AHD 720P o CVBS. Questa regolazione vale per tutti i 4 canali quindi non è possibile collegare al monitor telecamera con segnale video diverso fra loro. La risoluzione impostata di fabbrica è AHD1080P.
SPLIT MODE – Imposta la suddivisione video nella visione multitelecamera. puoi scegliere 2, 3 o 4 telecamere
REVERSING LINE – Puoi abilitare la sovrimpressione delle linee guida di parcheggio: sempre oppure solo durante la retromarcia
TRIGGER DELAY – Se usi i cavi di trigger per portare una telecamera a pieno schermo, qui puoi inserire un ritardo tra l'attivazione del 12 volt e l'immagine a pieno schermo della telecamera.
LANGUAGE – Disponibile solo inglese
VOLUME SETTING – Imposta il volume di riproduzione degli avvisi vocali
KEYTONE – Abilita il tono di conferma alla pressione dei tasti.
VOICE CONTROL – Non disponibile
LICENSE PLATE – Puoi digitare il numero di targa del veicolo per usarlo nell'identificazione dei filmati.
MIRROR SETTING – Per ogni telecamera puoi abilitare la funzione di ribaltamento dell'immagine Mirror. Di regola si utilizza la funzione mirror sulle telecamere che riprendono in direzione contraria al senso di marcia.
RESET FACTORY – Ripristina i parametri di fabbrica.
FORMAT STORAGE – Formatta la scheda di memoria SD. Quando inserisci una scheda SD per la prima volta occorre formattarla per poterla utilizzare. La formattazione della scheda di memoria cancella tutti i dati in essa contenuti.
TIME – Imposta la data e l'ora del monitor
DISPLAY – Imposta luminosità contrasto e saturazione dello schermo
ABOUT DEVICE – Mostra la versione del firmware.

CE